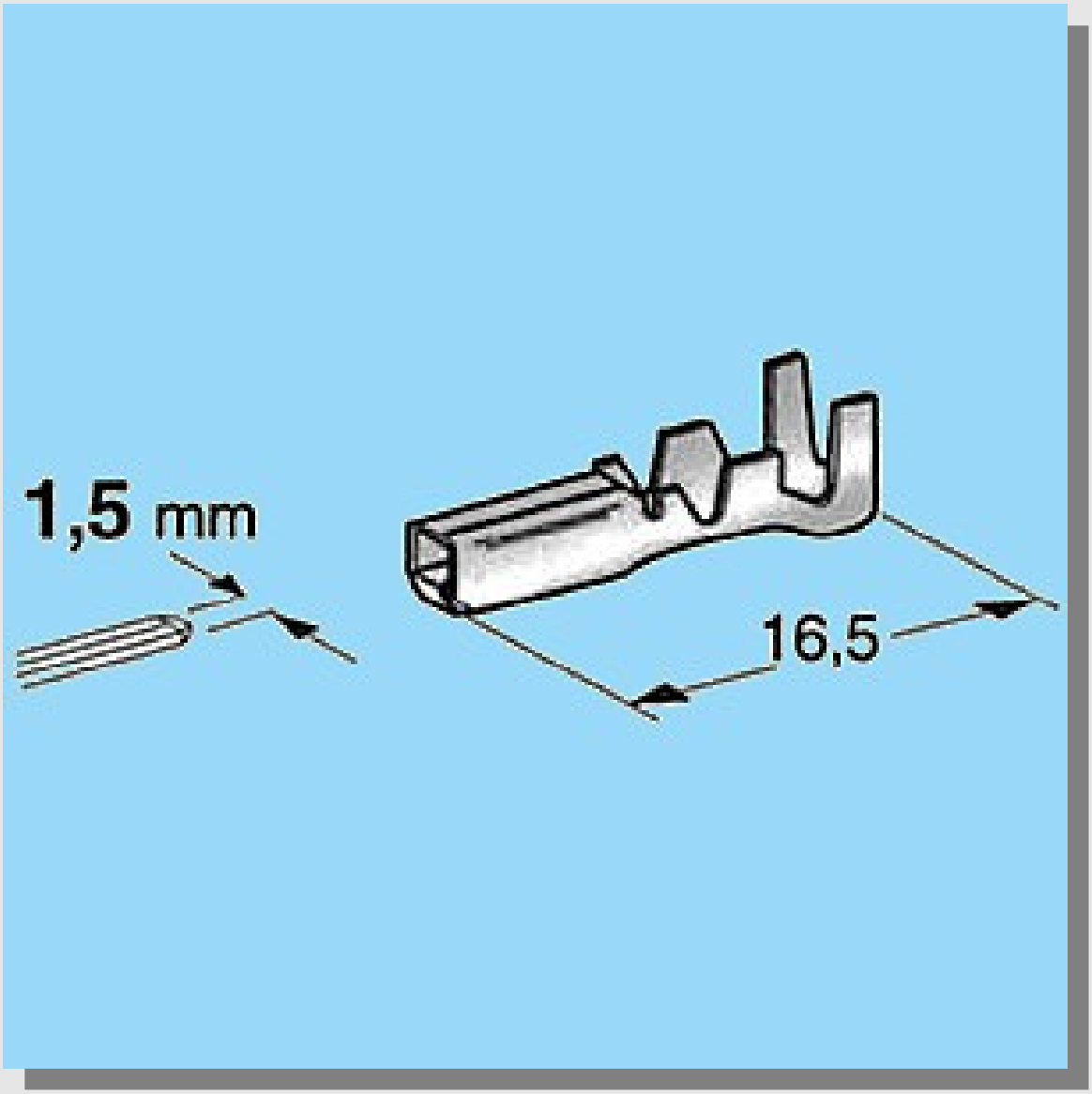
1,5 mm
16,5